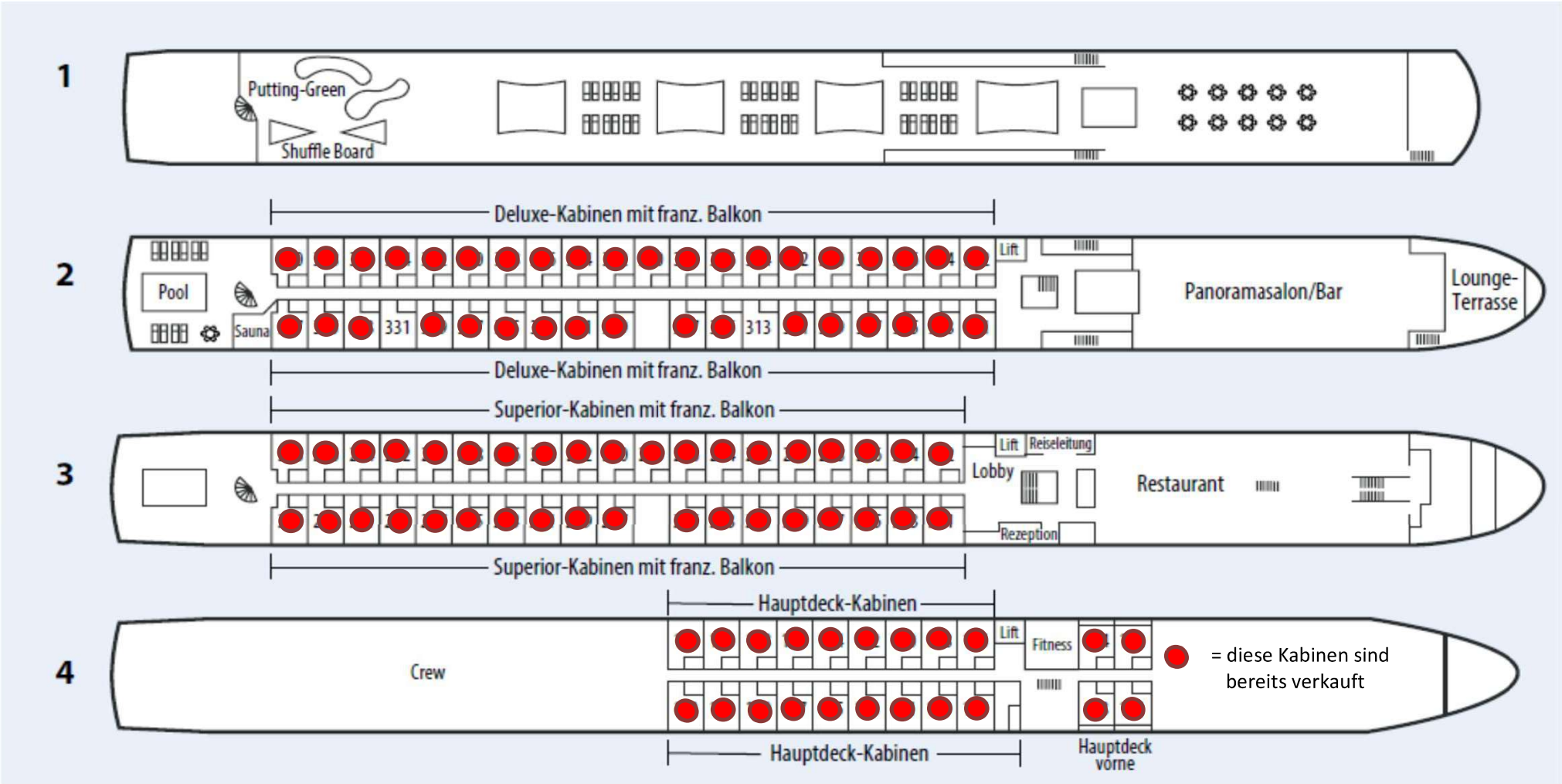

Zwischenverkauf der Kabinen vorbehalten!

Unsere Donau-Kreuzfahrt vom 13. - 20.10.2022